Место отбора	Подающий трубопровод			Обратный трубопровод			Трубопровод подпитки			Трубопровод холодной воды	
Наименование параметра	Расход	Температура	Давление	Расход	Температура	Давление	Расход	Температура	Давление	Температура	Давление
Обозначение установочного чертежа											
Позиция	5а	1а	9а	6а	2а	10а	7а	3а	30а	4а	31а

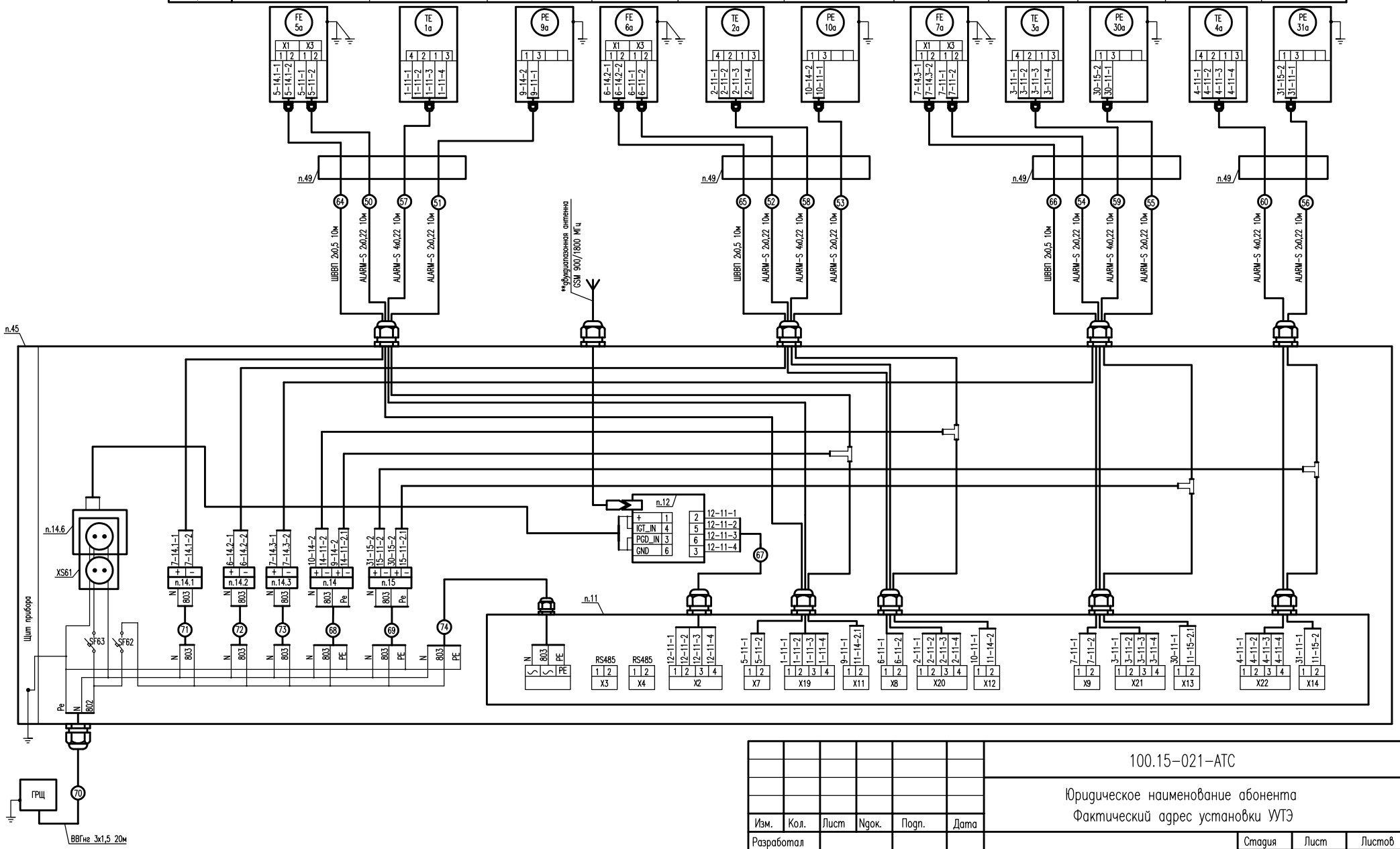

Изм.	Кол.	Лист	Nдок.	Подп.	Дата
Разработал					
Чертил					
Проверил					
Н.Контроль					
Т.Контроль					

100.15-021-АТС

Юридическое наименование абонента
Фактический адрес установки УУТЭ

Узел учета тепловой энергии

Стадия	Лист	Листов
Р	7.1	2

Схема соединения внешних проводок

Наименование проектной организации